Схема подключения ИПА к адресной системе на основе приборов ППКПУ 011249-2-1, "Рубеж-4А", "Рубеж-2ОП"

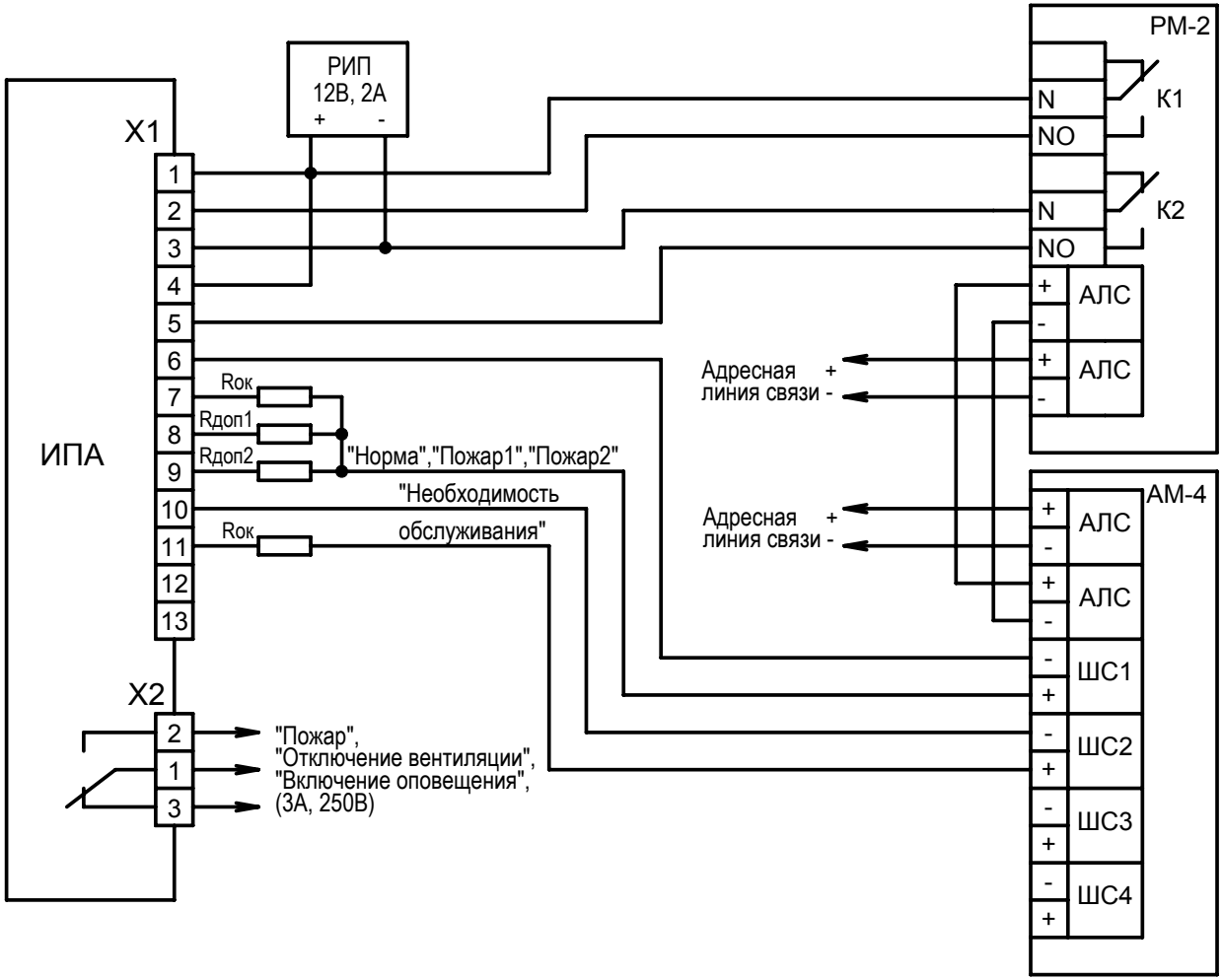

К1- Включение (выключение) питания ИПА
К2 - Сброс извещения о пожаре
В дежурном режиме оба реле должны быть включены (замкнуты перекидные контакты)

	Для ШС тип2 АМ-4 (нормально замкн.)	Для ШС тип3 АМ-4 (нормально разомкн.)
Rок	680 Ом	680 Ом×3=2 кОм
Rдоп1	680 Ом×2=1,3 кОм	680 Ом×2=1,3 кОм
Rдоп2	680 Ом×3=2 кОм	680 Ом